TAMPA DE PROTEÇÃO

Disjuntor DIN e DR

As tampas de proteção DIN/DR são itens essenciais para garantir a segurança no acesso aos disjuntores ou IDR's em instalações externas, proporcionando controle para ligar/desligar os mesmos, além de oferecer proteção contra chuva, poeira, entre outros.

INFORMAÇÕES GERAIS

Código	86115	86116	86117
Modelo	03 Polos	04 Polos	08 Polos
Descrição	Tampa de proteção		
Fixação	Suporte c/ Trilho		
Compatível	Trava de bloqueio		
Tampa	Fumê		
IP	67		



DIMENSÕES (MM)

Referência: 86115

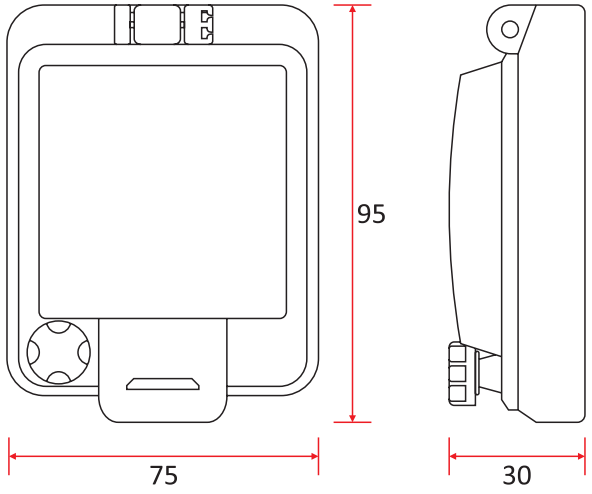

Referência: 86116

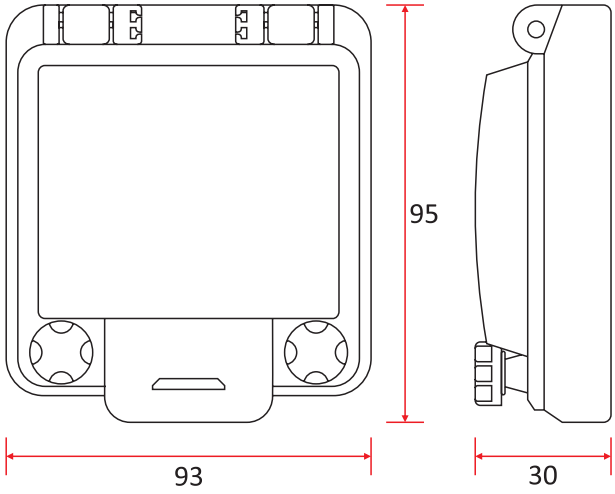

Referência: 86117

